Tauchrohrgeber — Tubular-Type Senders

MERCEDES BENZ

Spezialausführung, Spezialflansch — Special Version, Special Flange

Technische Daten:

ohne Warnkontakt	
Nennspannung:	6V bis 24V
Betriebstemperatur:	– 25°C bis + 70°C
Lagertemperatur:	– 30°C bis + 70°C (bis + 85°C max. 1 Std.)
Einbau von oben	
Widerstandswerte:	Schwimmeranschlag oben 1,8 ± 0,4 Ohm (voll)
	Schwimmeranschlag unten 88,5 ± 0,3 Ohm (leer)
Abstand:	Geberunterkante bis Tankboden ≥ 4 mm

Technical Data:

without warning contact	
Rated voltage	6V to 24V
Operating temperature:	– 25°C to + 70°C
Storage temperature:	– 30°C to + 70°C (up to + 85°C for 1h max.)
Installation from above	
Resistance values:	float stop upper limit (full) 1.8 ± 0.4 Ohms
	float stop lower limit (empty) 88.5 ± 0.3 Ohms
Clearance:	Sender lower edge to tank bottom ≥ 4 mm

Einbaulage
Installation positon

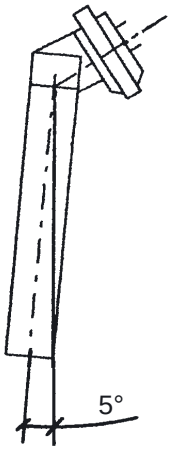

Abmaße / Dimensions (mm):

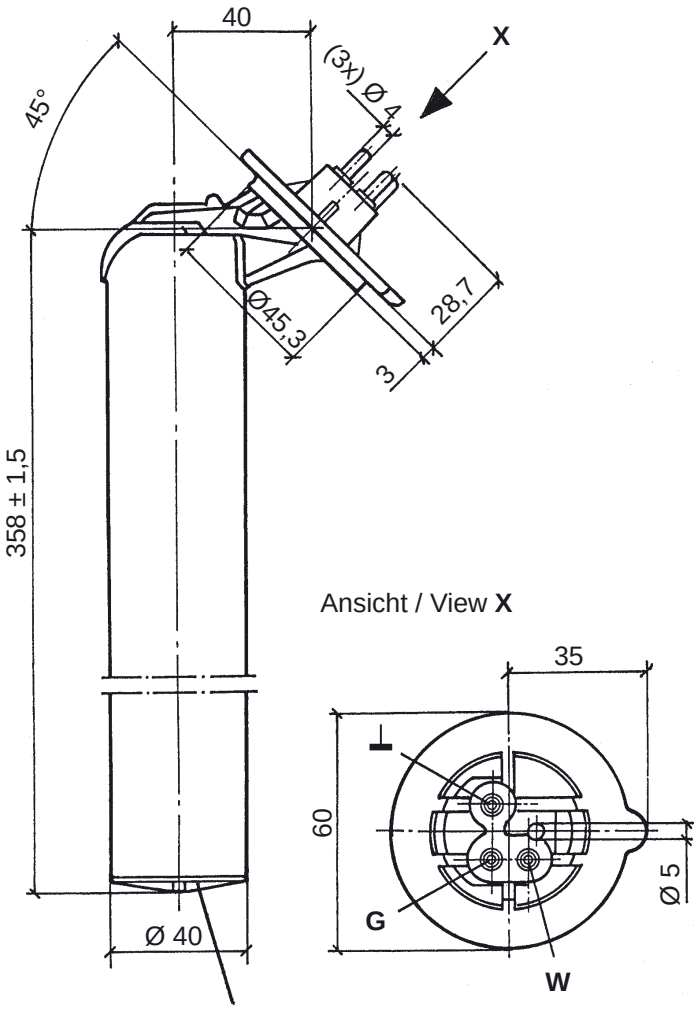

G = Geberanschluss / Sender terminal
W = nicht belegt
not connected
⊥ = Masseanschluss / Ground terminal

Bestell-Nr. /
Order No.: 224-802-043-001Z