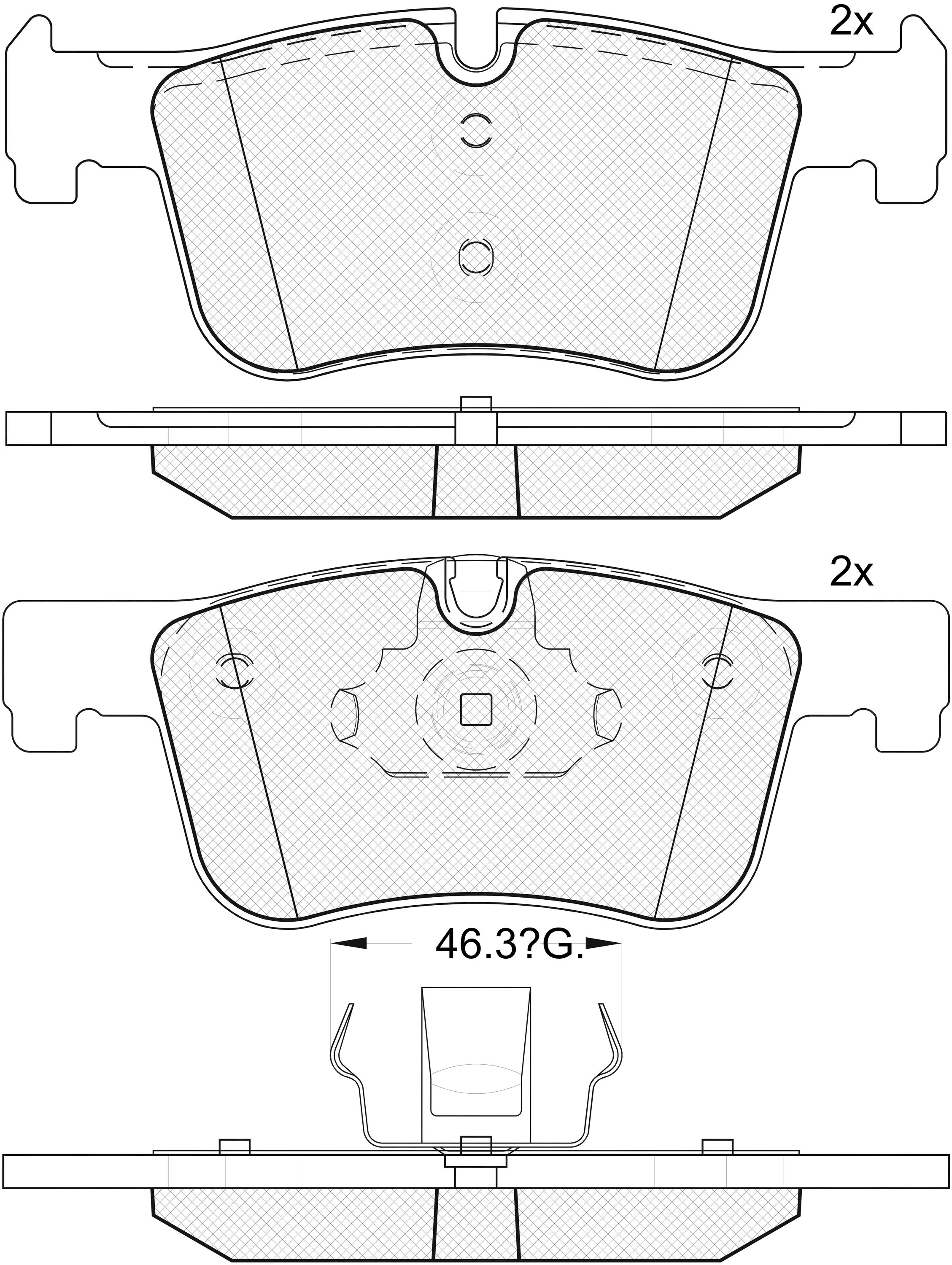
2x
2x
46.3?G.