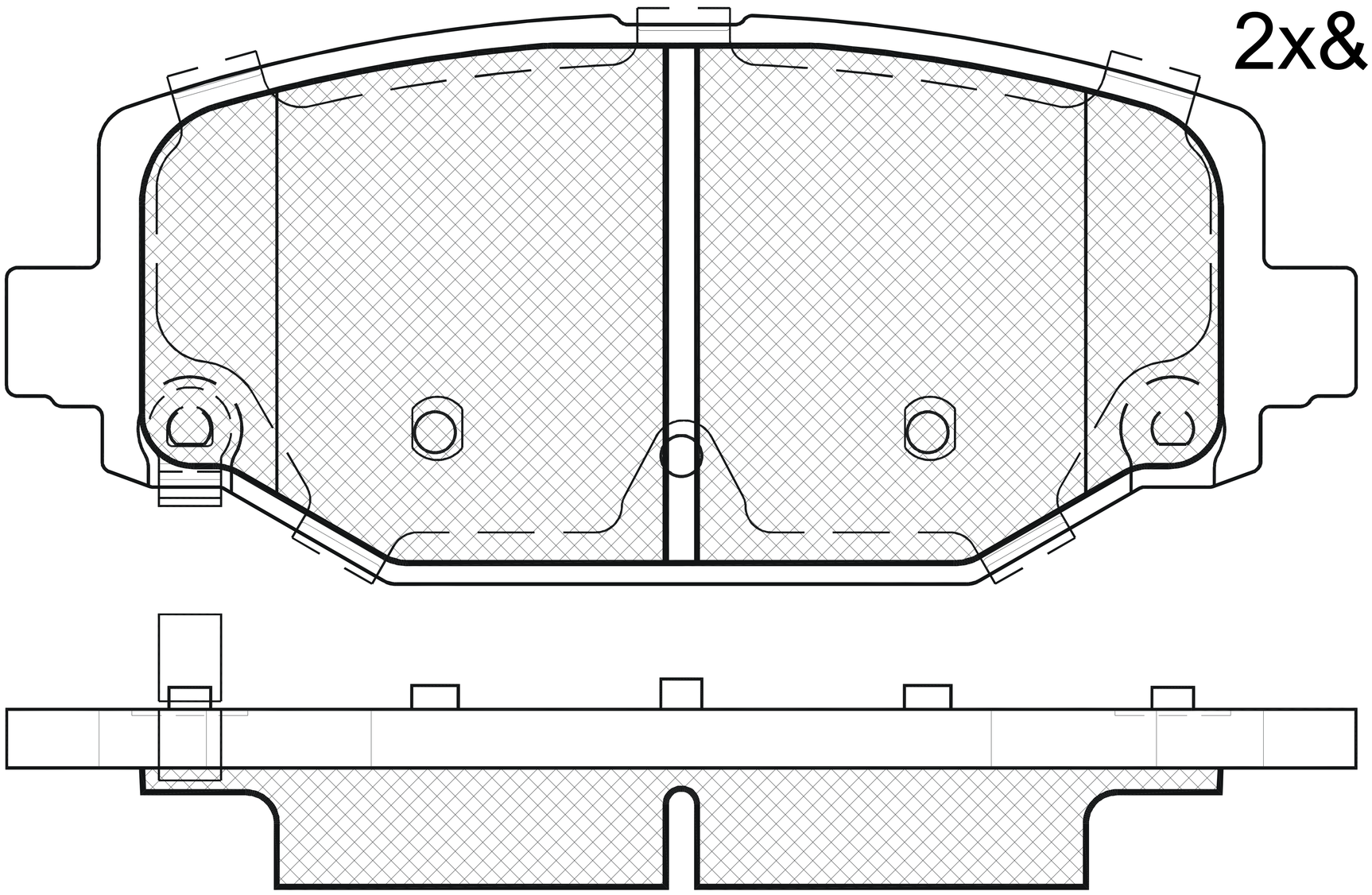

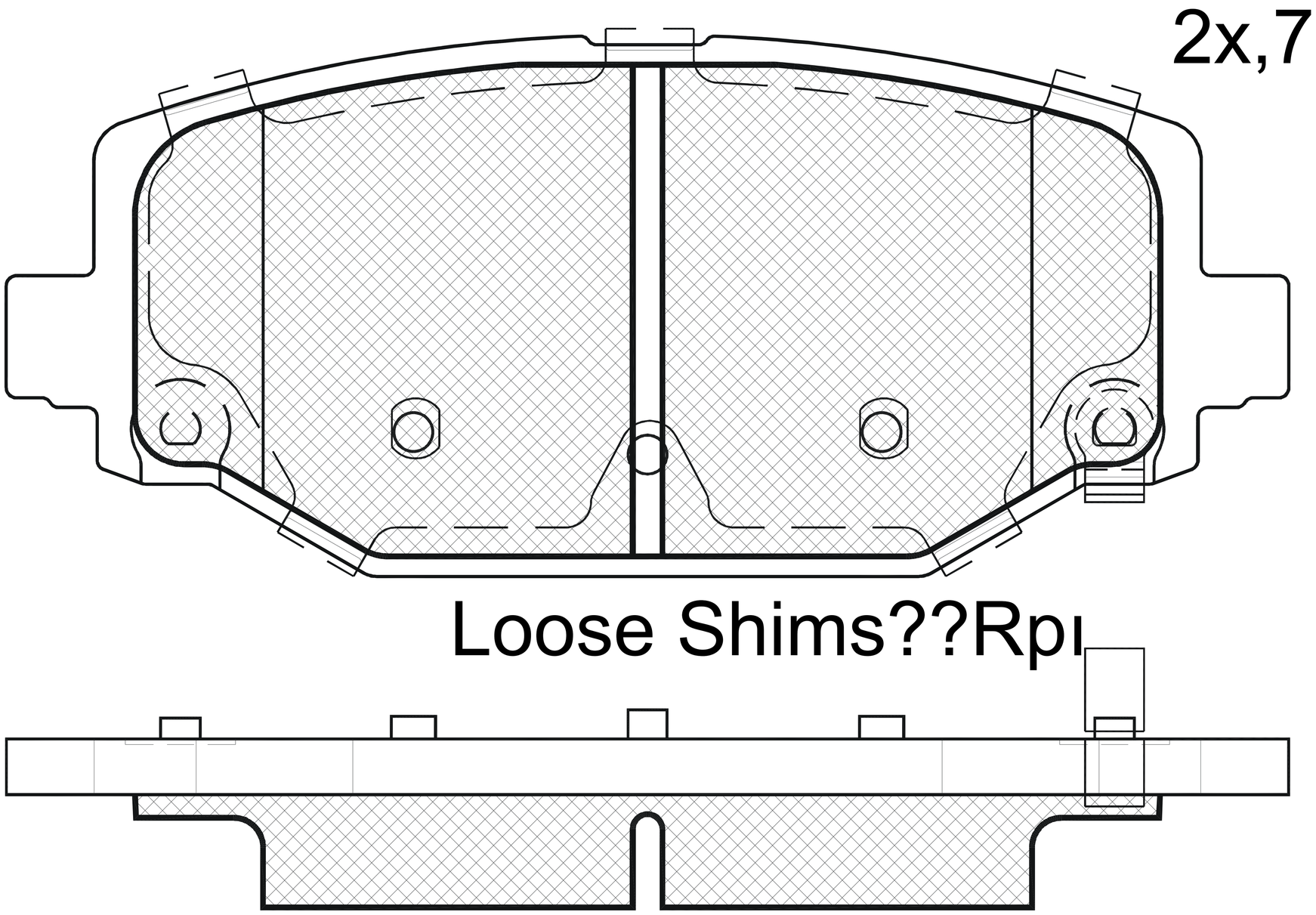

Loose Shims??Rpı

4x,7

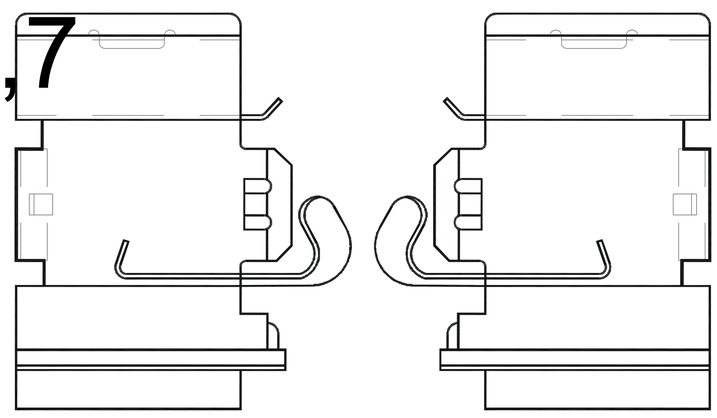

4x,7

1-Ref. 690297 E¨n??Œ?_