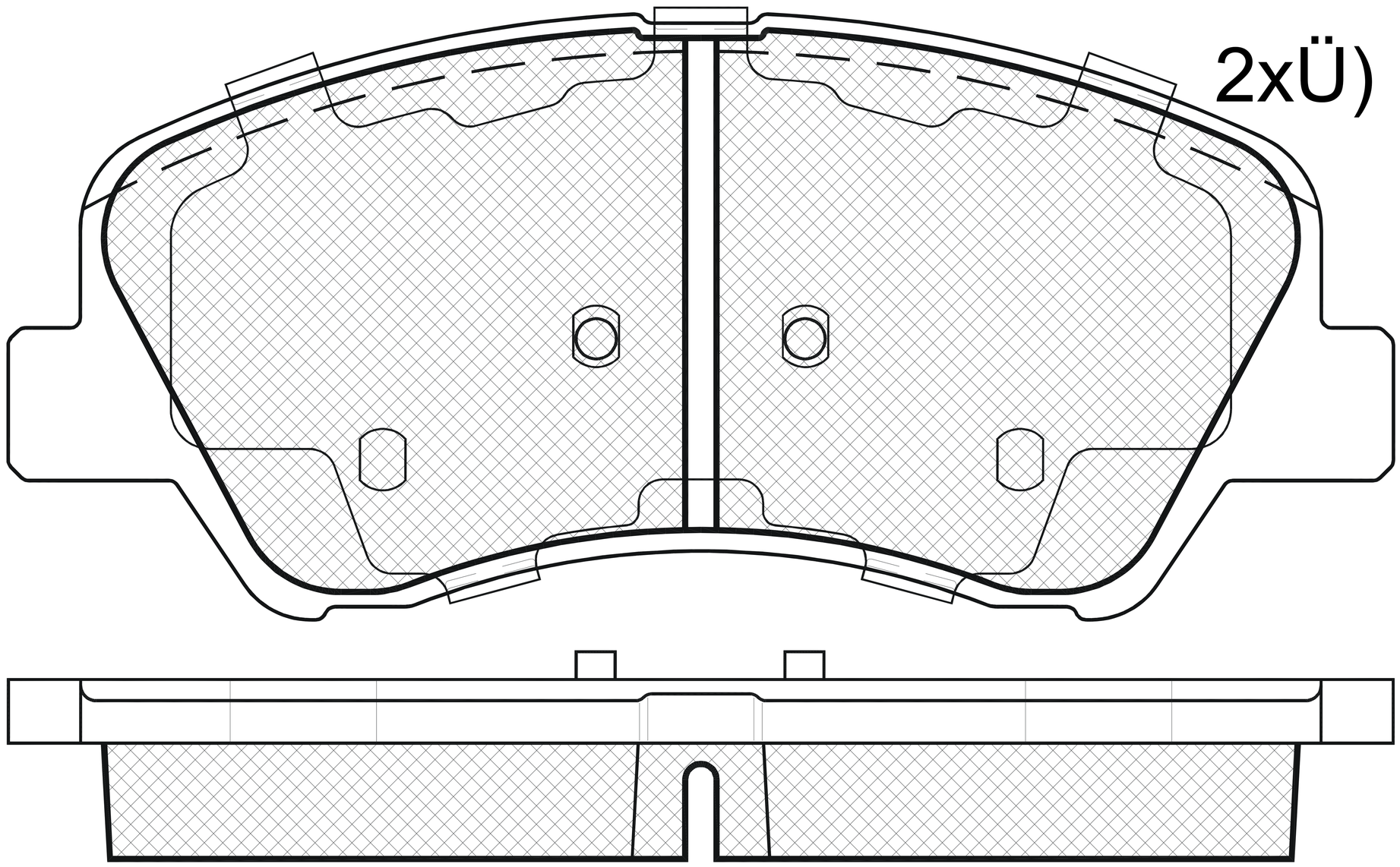
2xÜ)

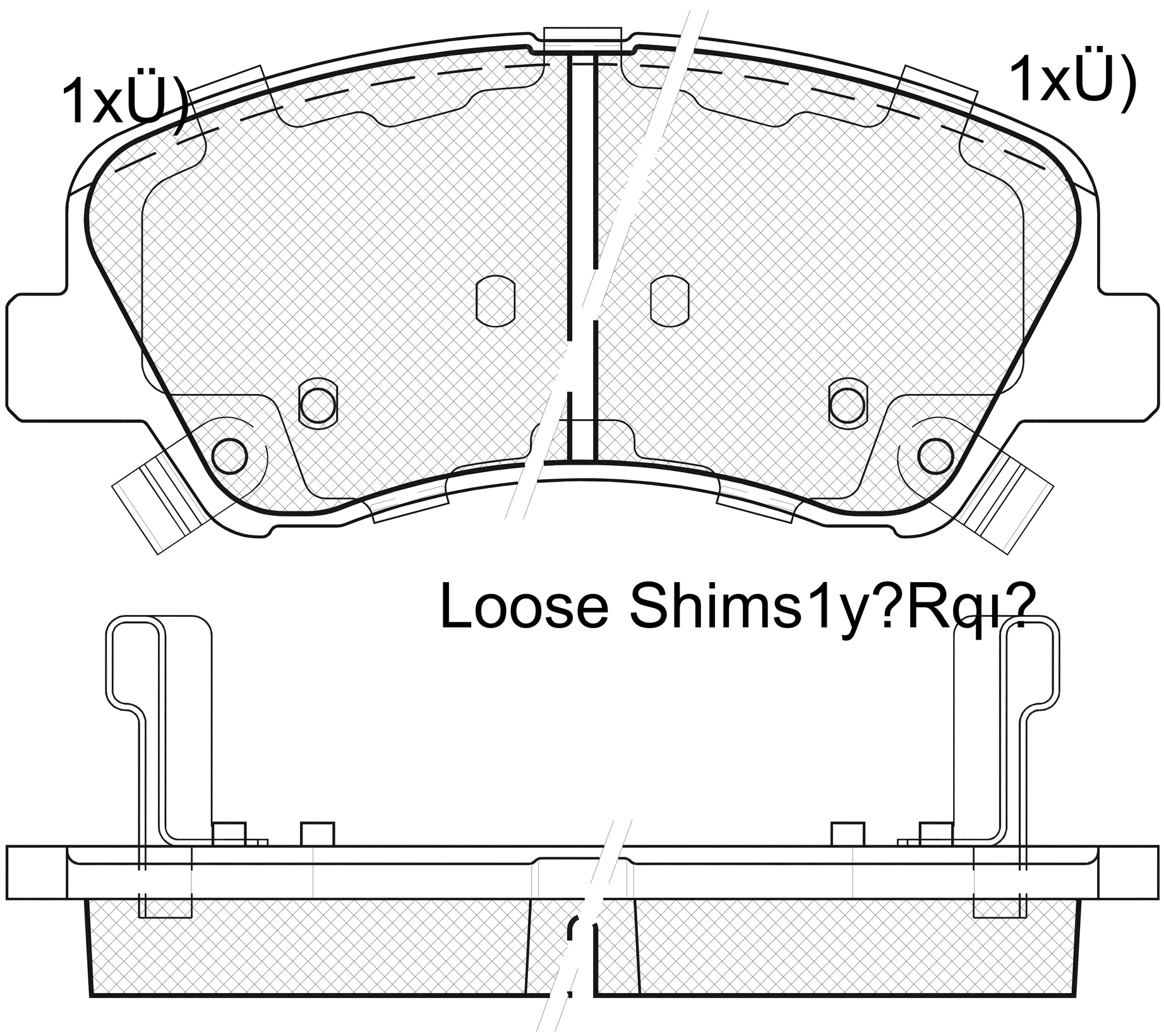
1xÜ)
1xÜ)
Loose Shims1y?Rqı?