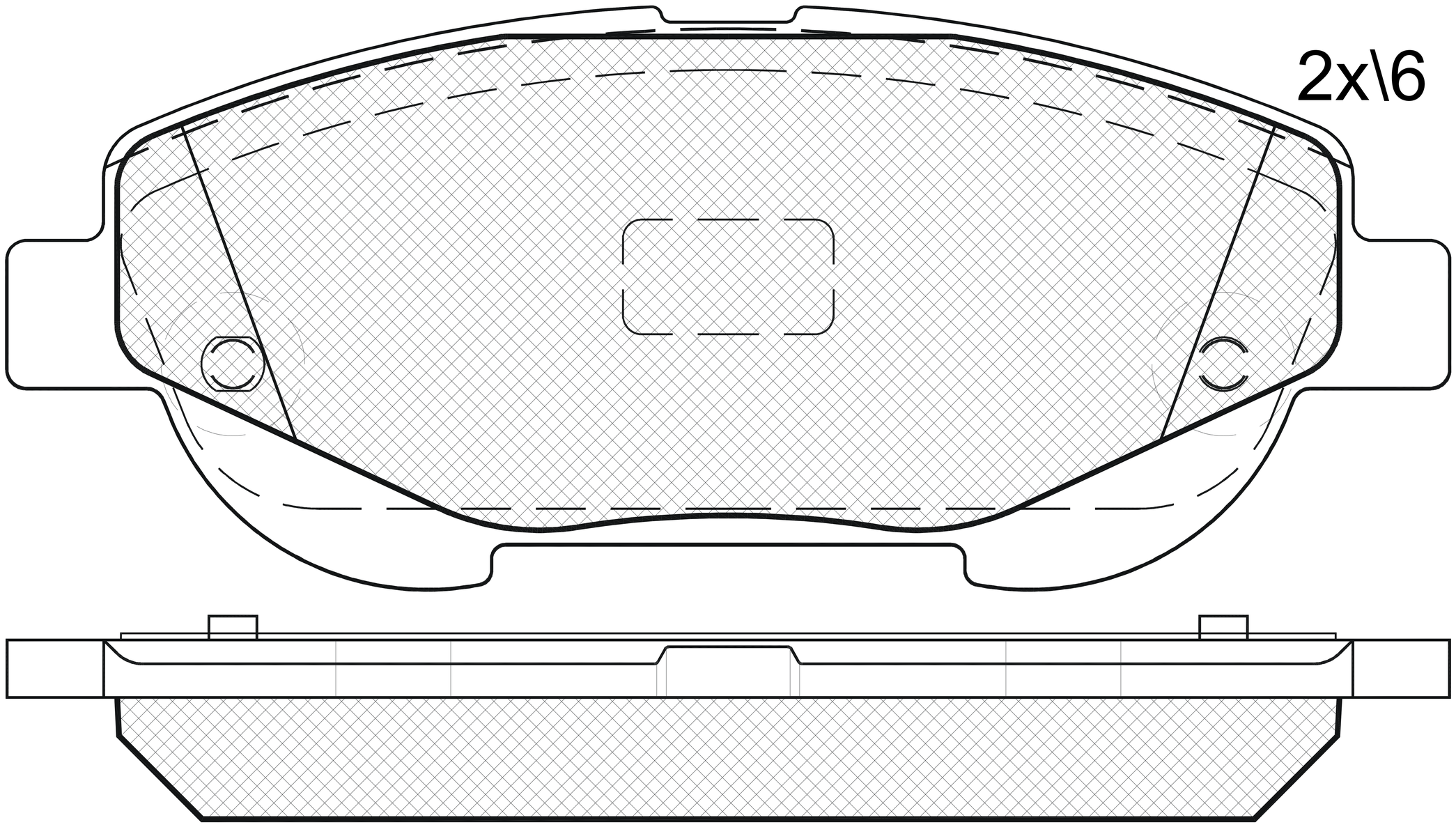
2x\6

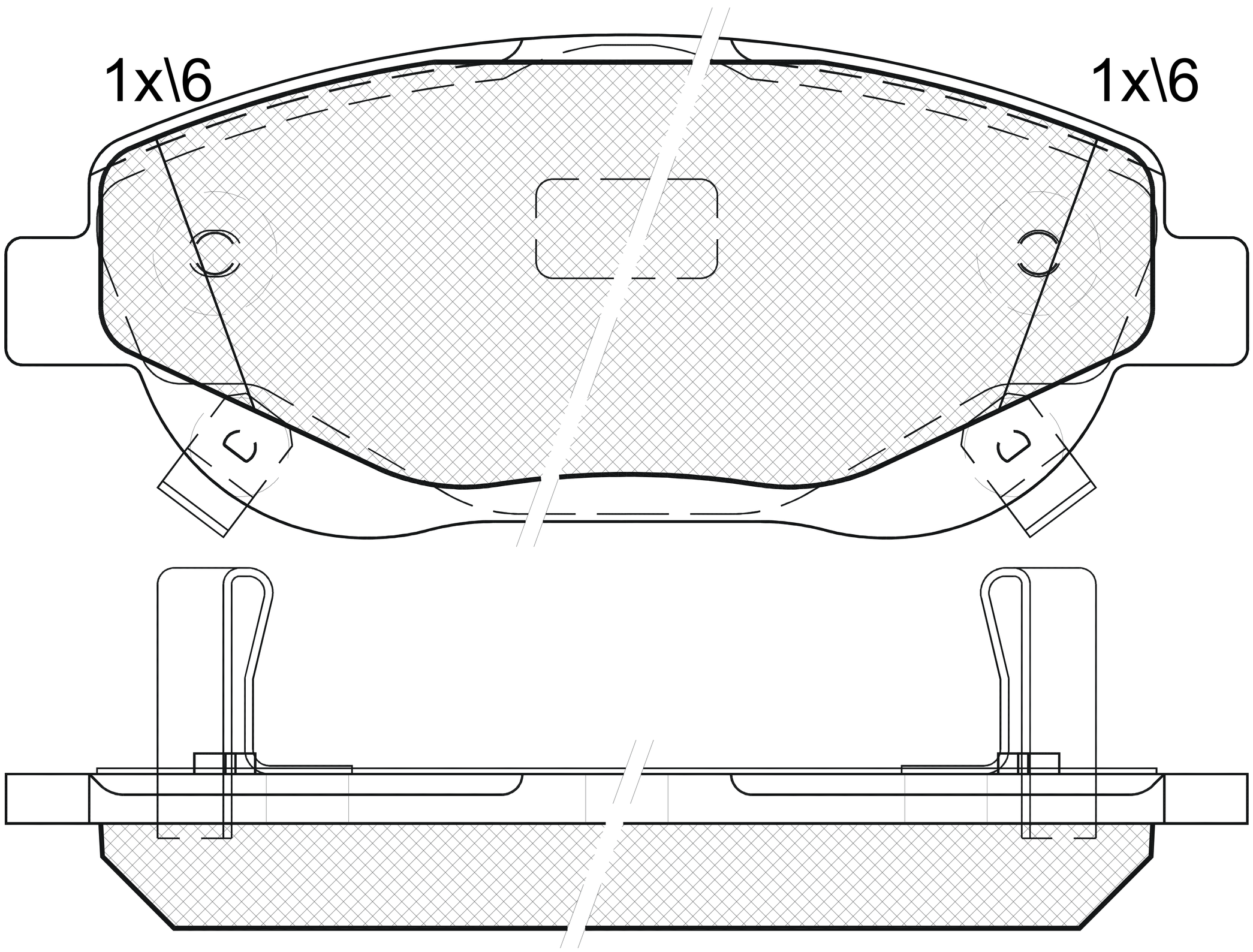
1x\6
1x\6