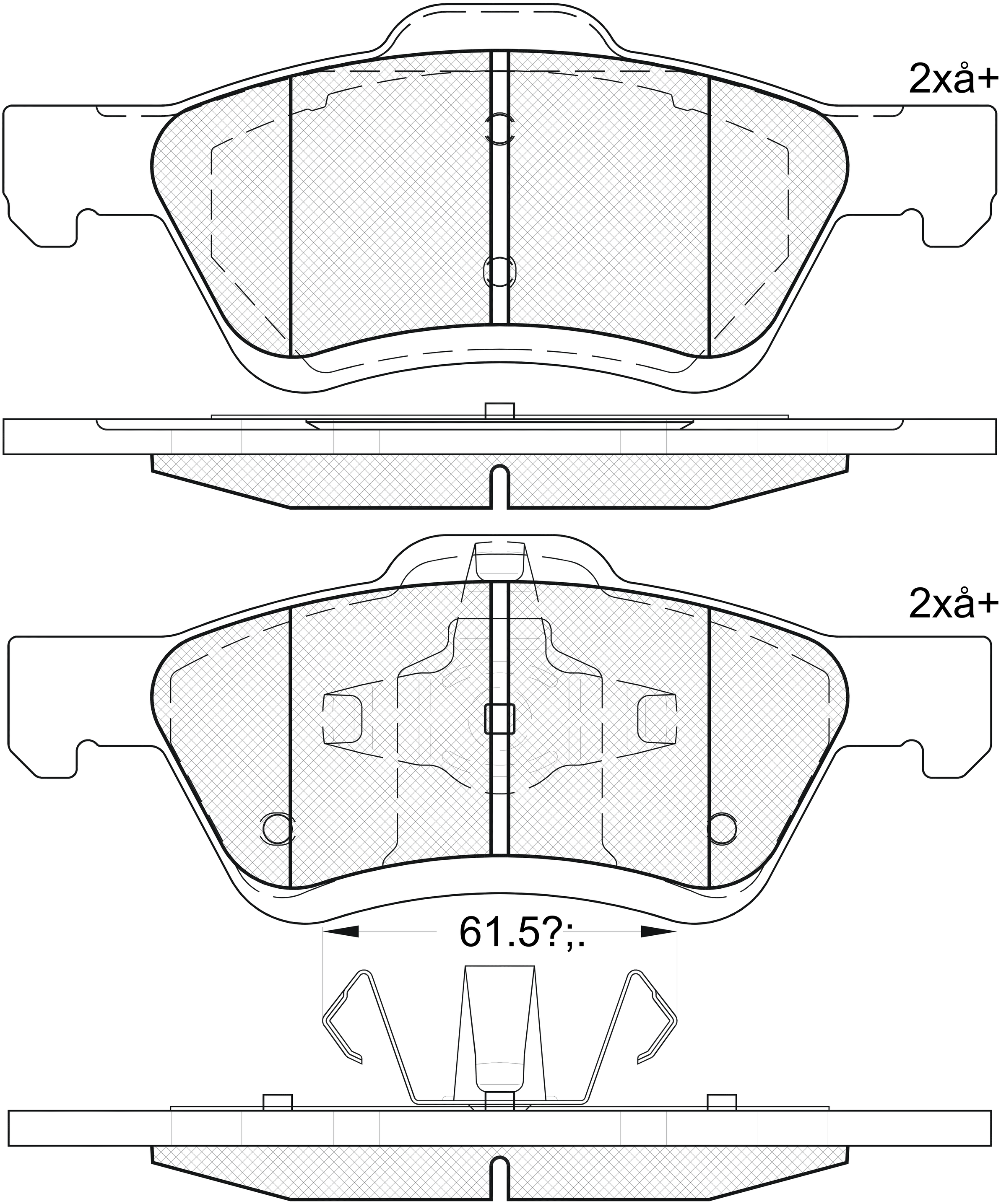
2xå+
2xå+
61.5?;.