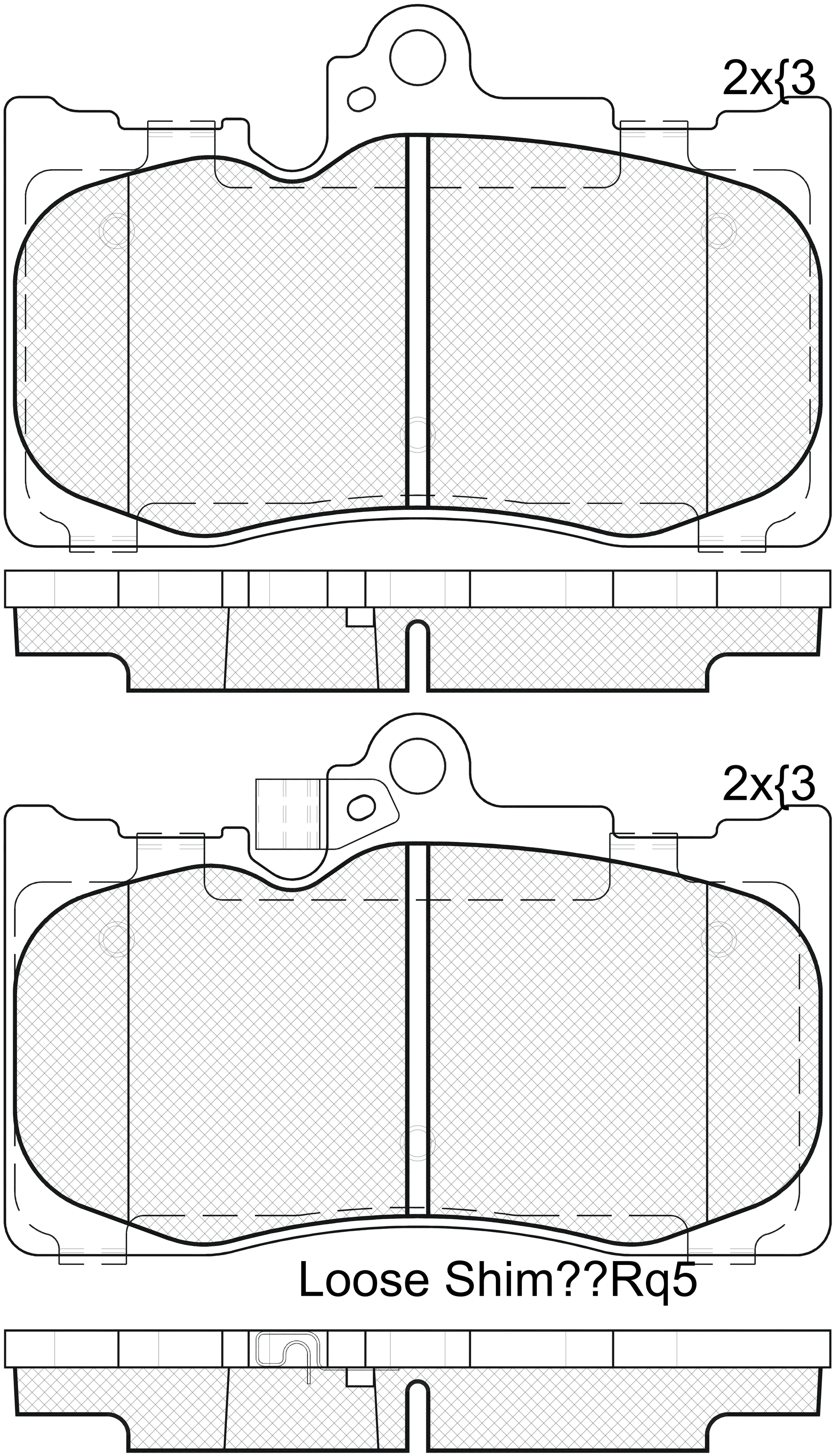
2x{3
2x{3
Loose Shim??Rq5